Montageanleitung Sitzgelegenheit „placidus3“
Art.Nr. 51 1031 401

© stilum GmbH, 56271 - Kleinmaischeid · Tel. +49 (0) 2689 92790-0 – Alle Rechte und Produktmodifikationen vorbehalten

Montageanleitung Sitzgelegenheit „placidus3“
Art.Nr. 51 1031 401

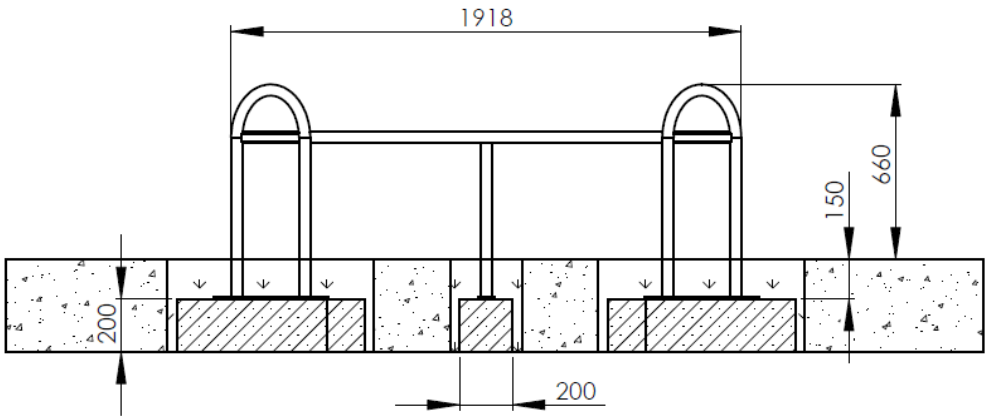

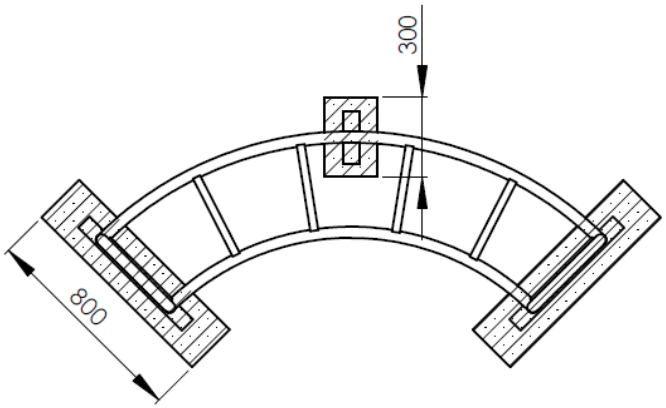

Zeichnung 1: Fundamentplan

1. Festlegen des Standorts unter Berücksichtigung des erforderlichen Geräteraums (vgl. Zeichnung 1).
2. Bodenaushub für Fundamente nach Zeichnung 1 vornehmen.
   Nach Aushub Fundamentsohlen verdichten.
3. Betonfundament gem. den in Zeichnung 1 angegebenen Maßen in der Güte C 20/25 erstellen.
4. Nach der Abbindezeit von 8 - 10 Tagen – je nach Witterung und Fundamentgröße – die Oberfläche der Fundamente säubern, das Spielgerät aufsetzen und die Bodenplatten des Spielgeräts an den vorgebohrten Löchern mit den mitgelieferten Schwerlastdübeln mit dem Fundament verschrauben.
5. Fundamentüberdeckung mit Erdaushub auffüllen und dabei verdichten.
6. Gerät bis zur endgültigen Fertigstellung für die Benutzung sperren.

Achtung: Eine unvollständige Installation des Spielgerätes oder dessen teilweise Zerlegung bei Reparaturarbeiten kann zu besonderen Verletzungsgefahren für die Benutzer führen! Daher in solchen Fällen das Gerät deutlich sichtbar sperren!

HINWEIS: Spielgeräte, die Bauteile aus rostfreiem Edelstahl enthalten, sollten keinesfalls mit „normalen“ Stahlteilen in Kontakt kommen. Von diesen Stahlteilen reiben sich möglicherweise kleine Stahlpartikel ab und hinterlassen in Verbindung mit Feuchtigkeit braune Rostflecken.
Sollten solche Korrosionsstellen an Edelstahlteilen auftreten, so sind diese mit einem feinen Schleifmittel zu entfernen.
Bitte achten Sie beim Transport und beim Aufbau darauf, dass die Bauteile aus Edelstahl keinesfalls mit „normalen“ Stahlteilen in Berührung kommen.

© stilum GmbH, 56271 - Kleinmaischeid · Tel. +49 (0) 2689 92790-0 – Alle Rechte und Produktmodifikationen vorbehalten